Attacco Rapido S
Quick Coupler S

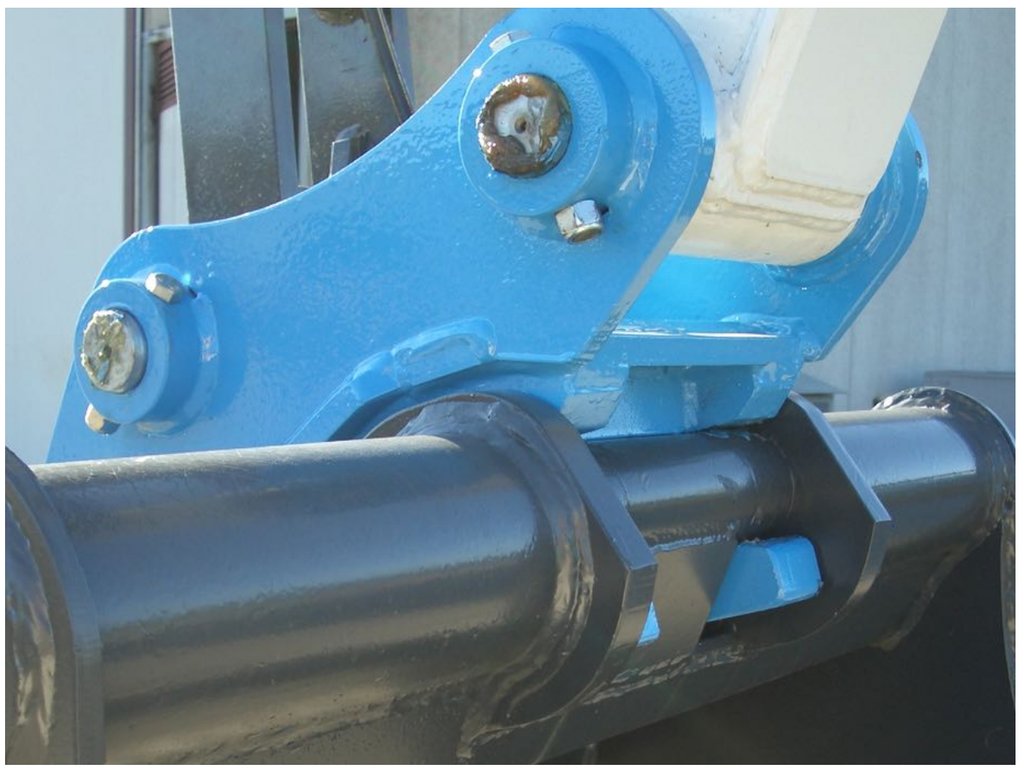

L'attacco Rapido CAME S, disponibile in versione idraulica e meccanica, per escavatori a partire da 1.5T, permette il fissaggio di molteplici attrezzature in modo rapido e preciso. Il suo disegno minimizza la perdita di forza dovuta alla maggiore distanza dai perni della benna o della attrezzatura idraulica. Abbinato alle attrezzature CAME si mantengono le geometrie di scavo tipiche della macchina.
L'impianto nella versione idraulica è di semplice realizzazione ed il particolare sistema di bloccaggio/sbloccaggio garantisce di poter lavorare sempre in sicurezza senza mai scendere dalla macchina operatrice. Non necessita di valvola idraulica di blocco. Le attrezzature devono essere dotate del relativo adattatore dedicato. Disponibile a richiesta con gancio di sollevamento.

***The CAME S Quick Coupler**, available in hydraulic or mechanical version, for excavators starting from 1.5T, allows the fastening of multiple attachments quickly and accurately. Its design minimizes the loss of force due to the greater distance from the bucket or hydraulic attachment pins. Combined with CAME equipment, the typical excavation geometries of the machine are maintained. The system in the hydraulic version is easy to set up and the particular locking / unlocking system ensures that you can always work safely without ever getting off the operating machine. It does not require a hydraulic block valve. The equipment must be equipped with its dedicated adapter. On demand is available with lifting hook.*

INFORMAZIONI TECNICHE
1 Base attacco rapido realizzata in materiale anti-usura ad alta resistenza HARDOX®
2 Attacchi specifici di contenute dimensioni
3 Cilindro idraulico a singolo effetto (vers. idr.)
4 Doppio perno di bloccaggio
5 Doppio foro di lavoro*
6 Gancio di sollevamento (Opz); 7 Adattatore
8 Minimo allungamento altezza
Opzione: kit elettro-idraulico (vers. idraulica)
* Disponibile solo per alcuni modelli

TECHNICAL DETAILS
1 Quick coupler base made with material with high resistance HARDOX®
2 Specific connections with compact dimensions
3 Hydraulic cylinder with single effect (hydr. vers.)
4 Double locking pin
5 Double working position*
6 Lifting Hook (Optional); 7 Adapter
8 Minimum lenghtening
Option: electro-hydraulic kit (hydr. vers.)
* Available only for some models

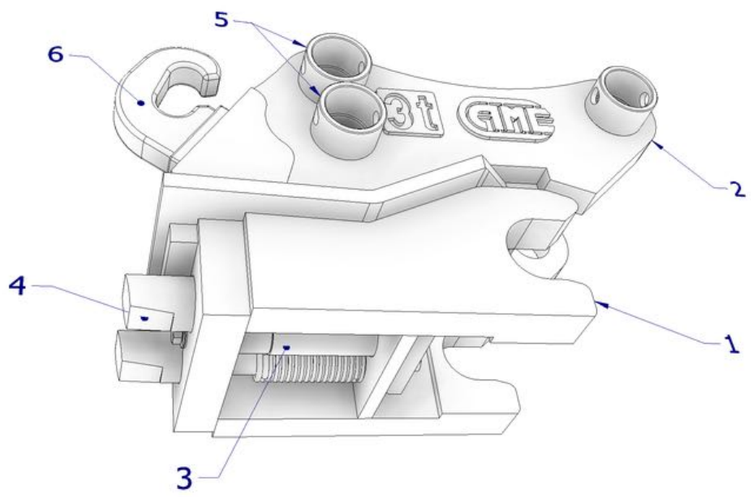

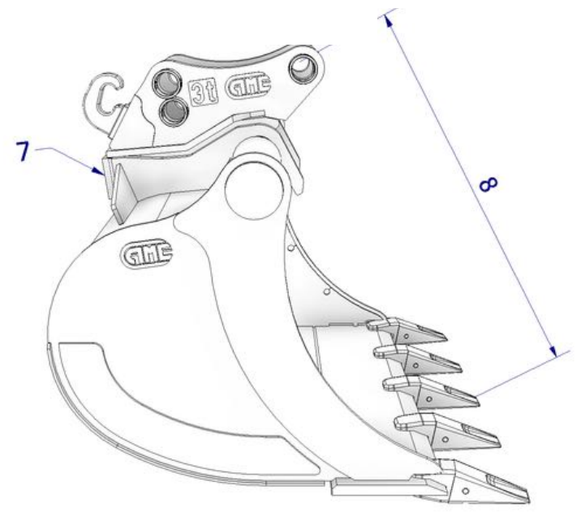

I dati contenuti nel presente depliant s'intendono forniti a solo titolo indicativo, e non sono impegnativi per il produttore il quale si riserva il diritto di apportare tutte la variazioni e modifiche che si rendessero necessarie sulle attrezzature. All the data of this catalogue are indicative and not binding for the manufacturer who reserves the right of modify the equipment when necessary.

2022-10

Attacco Rapido S
Quick Coupler S

ESCAVATORI EXCAVATORS	MINI					MIDI	
SERIE CATEGORY	**21**	**23**	**24**	**25**	**38**	**50**	**53**
Peso Escavatore Excavator Weight	1-2 T	2-3,4 T	3,4-4,2 T	4,4-6 T	5,5-7 T	7-10 T	10-12 T
Pressione lavoro Working pressure	210	210	210	210	210	210	210
Vers.Idraulica Hydraulic Version	SI / YES	SI / YES	SI / YES	SI / YES	SI / YES	SI / YES	SI / YES
Vers.Meccanica Mechanical Version	SI / YES	SI / YES	SI / YES	SI / YES	SI / YES	SI / YES	SI / YES
Peso Kg Weight Kg	14,5	32	33	42	50	85	86
Adattatore CAME Came Adapter	CS21	CS24	CS24	CS25	CS25	CS50	CS50
Gancio di sollevamento Lifting Hook	**SU RICHIESTA** ON DEMAND	**SU RICHIESTA** ON DEMAND	**SU RICHIESTA** ON DEMAND	**SU RICHIESTA** ON DEMAND	**SU RICHIESTA** ON DEMAND	**SU RICHIESTA** ON DEMAND	**SU RICHIESTA** ON DEMAND

ESCAVATORI EXCAVATORS	CONSTRUCTION				
SERIE CATEGORY	**60**	**65**	**70**	**75**	**80**
Peso Escavatore Excavator Weight	13-16 T	17-19 T	19-21 T	21-23 T	24-29 T
Pressione lavoro Working pressure	210	210	210	210	210
Vers.Idraulica Hydraulic Version	SI / YES	SI / YES	SI / YES	SI / YES	SI / YES
Vers.Meccanica Mechanical Version	SI / YES	SI / YES	SI / YES	SI / YES	SI / YES
Peso Kg Weight Kg	116	255	255	255	270
Adattatore CAME Came Adapter	CS60	CS70	CS70	CS70	CS80
Gancio di sollevamento Lifting Hook	**SU RICHIESTA** ON DEMAND	**SU RICHIESTA** ON DEMAND	**SU RICHIESTA** ON DEMAND	**SU RICHIESTA** ON DEMAND	**SU RICHIESTA** ON DEMAND

CAME s.r.l. Via del Progresso, 55 – 36025 Noventa Vicentina (VI) – Tel. +39 0444 760200
P.IVA IT02606460240 | www.camesrl.it – came@camesrl.it

I dati contenuti nel presente depliant s'intendono forniti a solo titolo indicativo, e non sono impegnativi per il produttore il quale si riserva il diritto di apportare tutte la variazioni e modifiche che si rendessero necessarie sulle attrezzature. All the data of this catalogue are indicative and not binding for the manufacturer who reserves the right of modify the equipment when necessary.

2022-10

Adattatore CS
Adapter CS

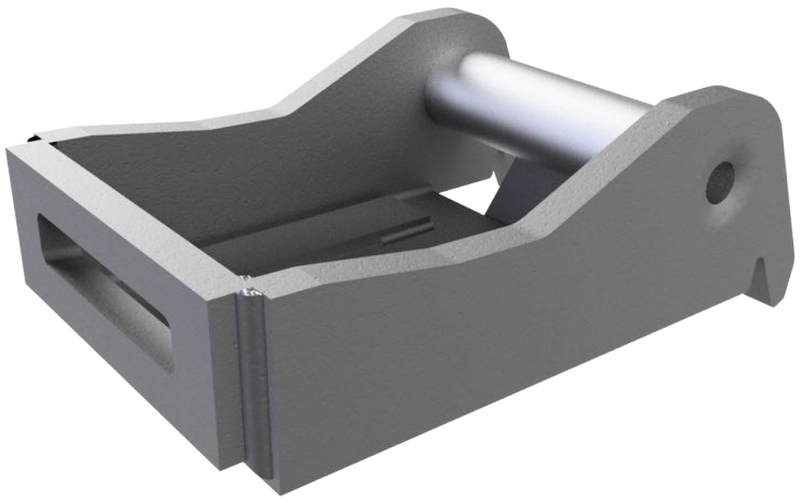

ESCAVATORI EXCAVATORS	MINI			MIDI	CONSTRUCTION		
Adattatore CAME CAME Adapter	**CS21**	**CS24**	**CS25**	**CS50**	**CS60**	**CS70**	**CS80**
Peso Escavatore Excavator Weight	1-2 T	2-4,2 T	4,4-7 T	7-12 T	13-16 T	17-23 T	24-29 T
SERIE * CATEGORY *	21	23-24	25-38	50-53	60	65-70-75	80
Diametro perno mm Pin diameter mm	30	40	60	70	80	90	100
Largh. interna mm Internal Width mm	165	202	228	250	325	418	430
Peso Kg Weight Kg	8,5	14,5	29	40	65	128	150

***SERIE:** Si riferisce alle serie di benne e attacchi rapidi prodotti da CAME
*CATEGORY: Refers to the series of buckets and quick couplers produced by CAME

I dati contenuti nel presente depliant s'intendono forniti a solo titolo indicativo, e non sono impegnativi per il produttore il quale si riserva il diritto di apportare tutte la variazioni e modifiche che si rendessero necessarie sulle attrezzature. All the data of this catalogue are indicative and not binding for the manufacturer who reserves the right of modify the equipment when necessary.

2022-10